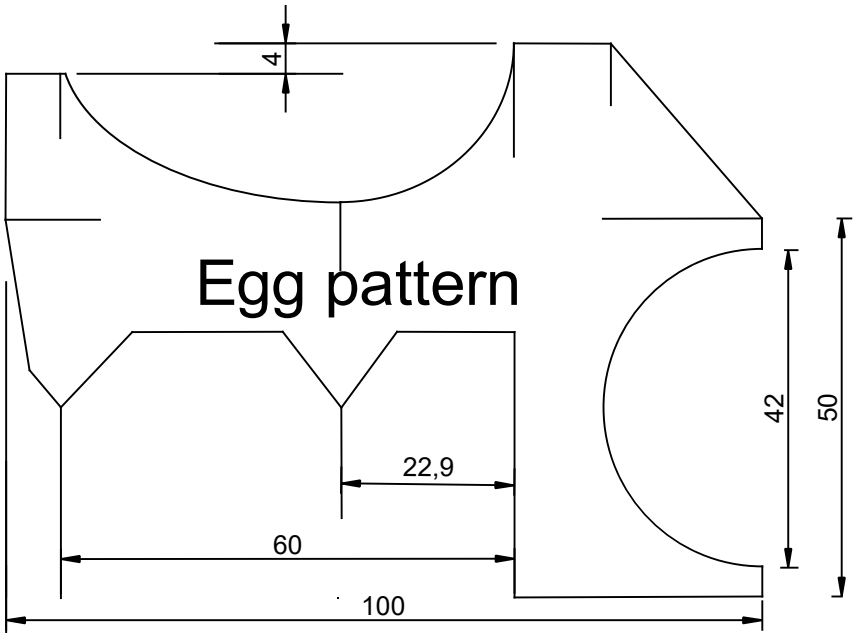
Egg pattern
4
22,9
60
100
42
50

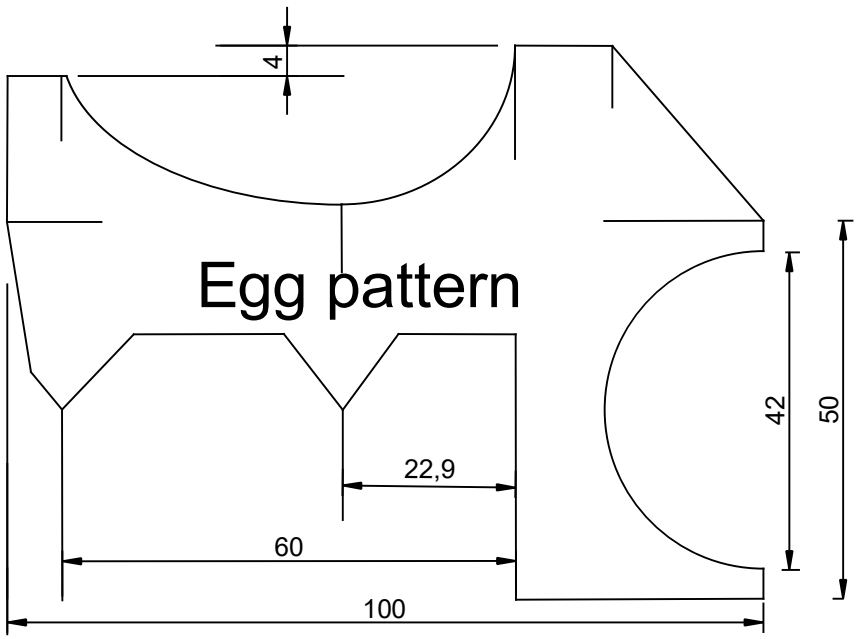
Egg pattern
4
22,9
60
100
42
50

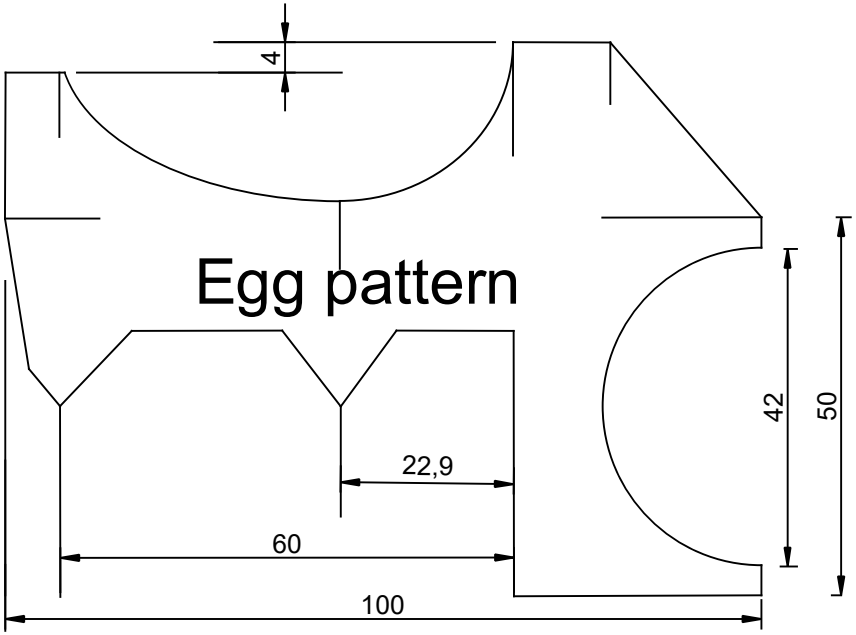
Egg pattern
4
22,9
60
100
42
50

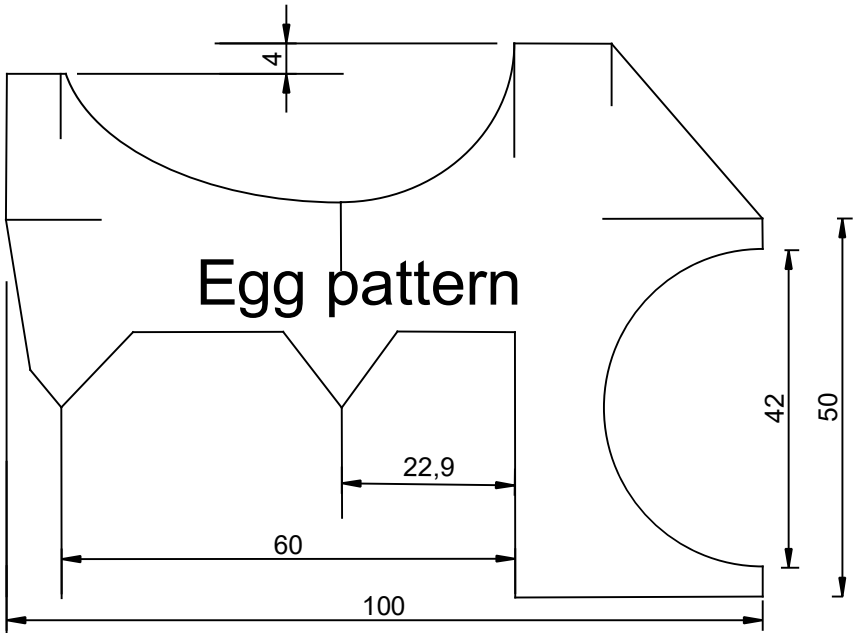
Egg pattern
4
22,9
60
100
42
50